PITT Qube

ESB-1170-AAA-0

□単価記入なき部品の販売は行っておりません。

□単価は予告なく変更することがあります。

□表示価格に消費税は含まれておりません。

□送料は別途料金がかかります。

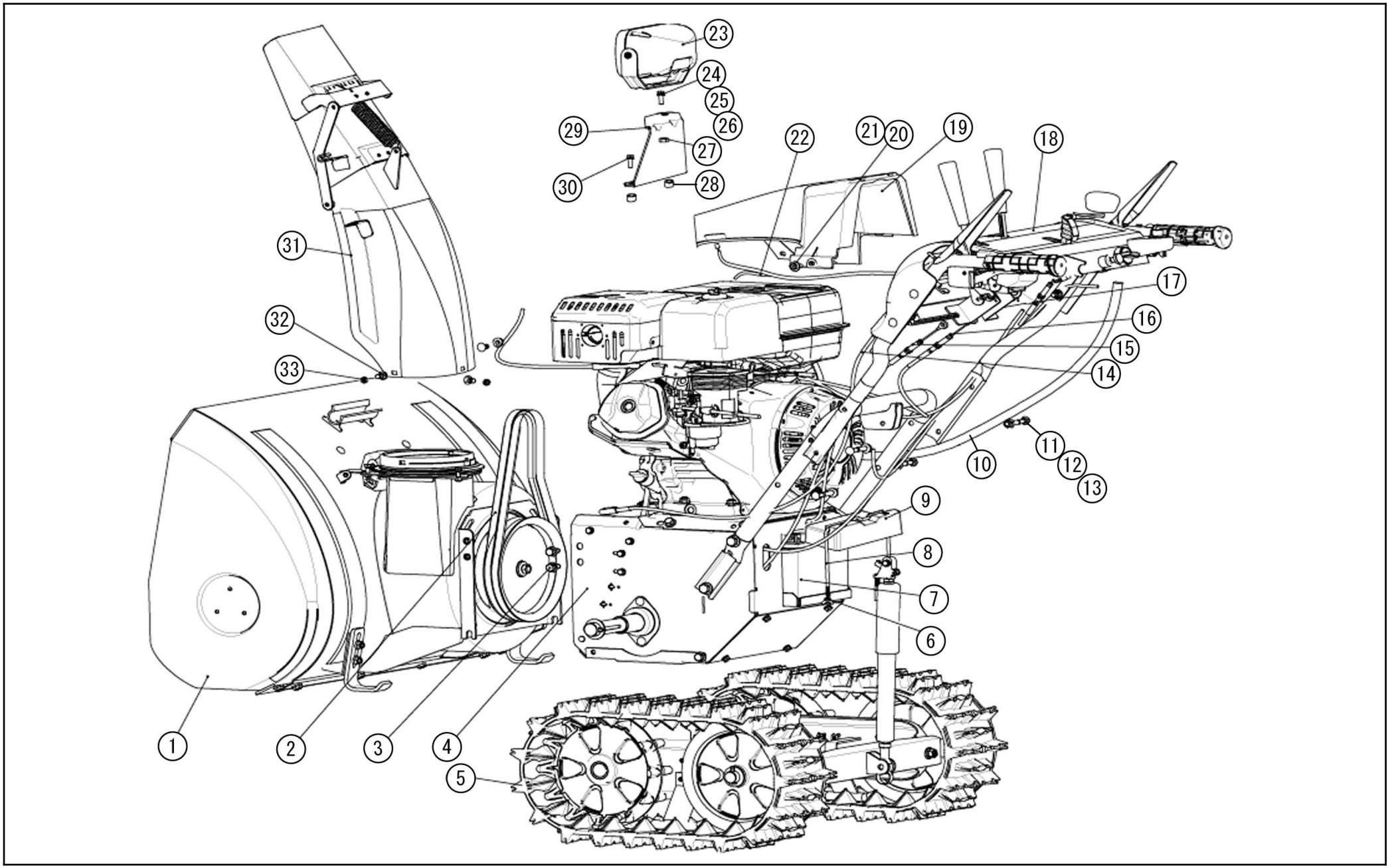

Copyright(c) KOSHIN Ltd. All Rights Reserved.

□単価記入なき部品の販売は行っておりません。
□単価は予告なく変更することがあります。
□表示価格に消費税は含まれておりません。
□送料は別途料金がかかります。

No.	品番	品名	規格・材質	構成数	定価	備考
1	074803201	ESB-1170ハウジングクミ		1	207,900	
2	074032701	ESB-1170Ｖベルト(SA-39)		2	6,700	
3	074036801	ﾎﾞﾙﾄ	M10*25	4	400	(N)
4	00	供給不可		1	0	クミでの設定無
5	00	供給不可		1	0	クミでの設定無
6	074036901	蝶ナット	M6	2	300	(N)
7	074037001	ESB-1170バッテリー		1	54,500	
8	074037101	ESB-1170コ型ボルト		1	2,900	
9	074029801	ESB-1170バッテリーカバー	PE	1	400	
10	074803301	ESB-1170フレキシブルシャフトクミ		1	6,500	
11	074037201	角根丸頭ボルト	M8*50	4	400	(N)
12	074037301	ワッシャー（凹型）		4	200	(N)
13	074037401	ロックナット	M8	4	200	(N)
14	074107801	旋回ﾜｲﾔｰL		1	8,000	(N)
15	074034601	ESB-1170変速ワイヤー		1	1,600	
16	074107902	シューターワイヤー		1	2,000	
17	074107701	旋回ﾜｲﾔｰR		1	8,000	
18	00	供給不可		1	0	クミでの設定無
19	074029402	ﾍﾞﾙﾄｶﾊﾞｰ	PP	1	4,400	
20	074037501	ボルト	M6*20	4	200	(N)
21	074037601	ワッシャー		4	200	(N)
22	074803501	ESB-1170ワイヤーハーネスクミ		1	5,900	

Copyright(c) KOSHIN Ltd. All Rights Reserved.

□単価記入なき部品の販売は行っておりません。
□単価は予告なく変更することがあります。
□表示価格に消費税は含まれておりません。
□送料は別途料金がかかります。

No.	品番	品名	規格・材質	構成数	定価	備考
23	074037701	ESB-1170作業灯		1	10,500	
24	074037801	ボルト	M12*20	1	200	(N)
25	074037901	ワッシャー		1	200	(N)
26	074038001	スプリングワッシャー		1	200	(N)
27	074038101	ナット	M12	1	200	(N)
28	074038201	カラー		2	200	(N)
29	074029501	ESB-1170 作業灯ブラケット		1	4,900	
30	074038301	ボルト	M8*25	2	300	(N)
31	074803601	ESB-1170シュータークミ		1	28,000	
32	074038401	角根丸頭ボルト	M8*16	3	200	(N)
33	074038501	ロックナット	M8	3	200	(N)
00	074803101	ESB-1170取説クミ		1	0	
00	074057301	電球		1	300	
00	074057401	雪かき棒		1	1,100	
00	074057501	ヒューズ		1	200	

Copyright(c) KOSHIN Ltd. All Rights Reserved.

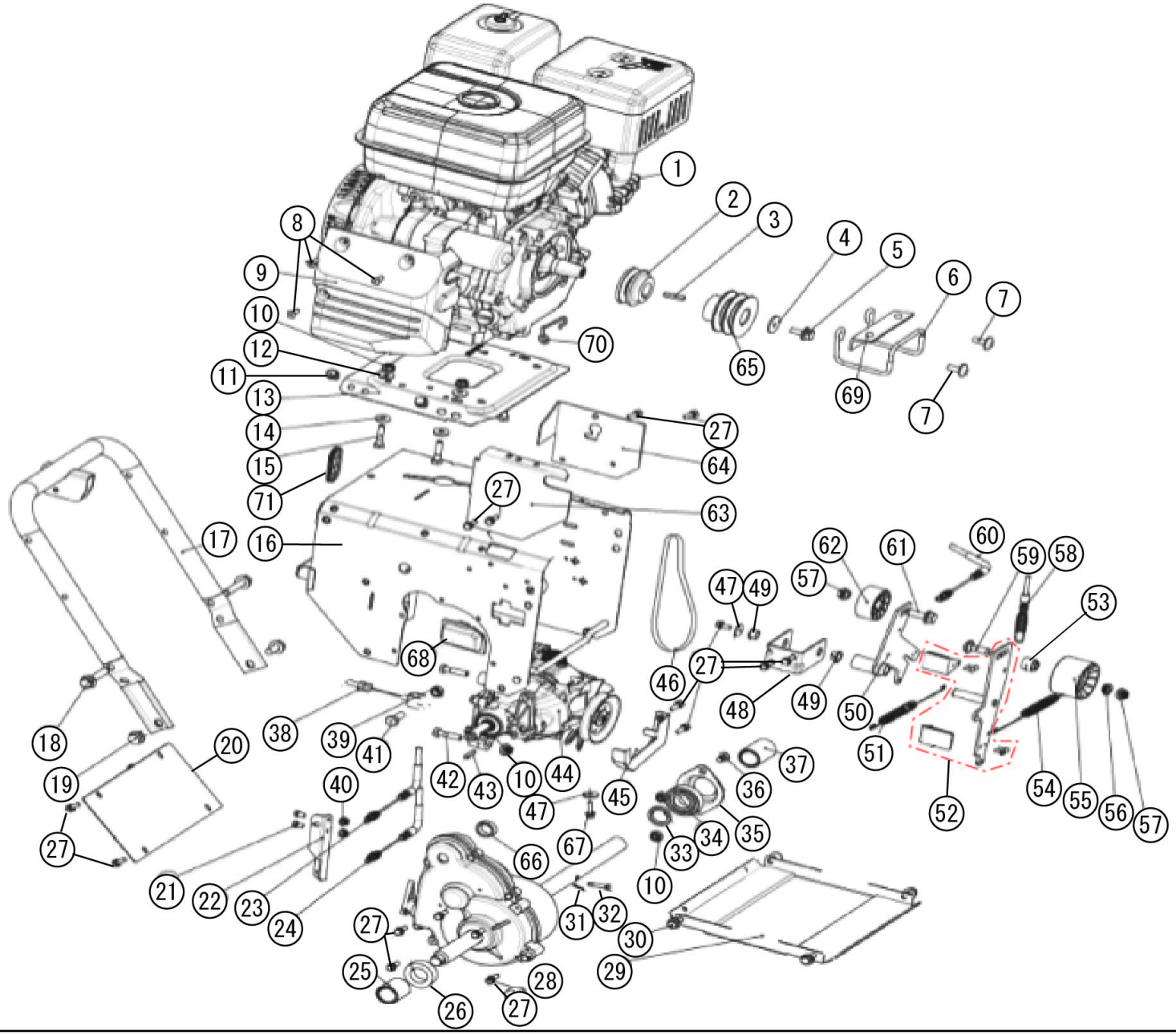
1
2
3
4
5
6
7
7
8
9
10
11
12
13
14
15
16
17
18
19
20
21
22
23
24
25
26
27
27
27
27
27
28
29
30
31
32
33
34
35
36
37
38
39
40
41
42
43
44
45
46
47
47
48
49
49
50
51
52
53
54
55
56
57
57
58
59
60
61
62
63
64
65
66
67
68
69
70
71
10
10

□単価記入なき部品の販売は行っておりません。
□単価は予告なく変更することがあります。
□表示価格に消費税は含まれておりません。
□送料は別途料金がかかります。

No.	品番	品名	規格・材質	構成数	定価	備考
1	100185501	K420DS ｴﾝｼﾞﾝ		1	0	
2	074035801	ESB-1170プーリー（走行）		1	6,400	
3	074038601	キー		1	200	(N)
4	074038701	ﾜｯｼｬｰ		1	200	(N)
5	074038801	ﾎﾞﾙﾄ	3/8-24	1	200	(N)
6	074038901	ベルトストッパーA		1	700	
7	074039001	六角穴付きボルト	M8*20	2	300	(N)
8	074039101	なべ小ねじ	M6*16	3	200	(N)
9	074025301	ESB-1170 ｴﾝｼﾞﾝｻｲﾄﾞｶﾊﾞｰ	ABS	1	400	
10	074039201	フランジナット	M8	8	200	(N)
11	074039301	ボルト	M8*20	4	600	(N)
12	074039401	ワッシャー		4	200	(N)
13	074039501	エンジンベース		1	4,800	
14	074039601	ワッシャー		4	200	
15	074039701	ボルト	M8*40	4	200	(N)
16	074025601	ESB-1170 ﾒｲﾝﾌﾚｰﾑ		1	15,000	
17	074025501	ESB-1170 ﾊﾝﾄﾞﾙﾌﾚｰﾑ		1	3,700	
18	074039801	ボルト	M10*45	2	400	(N)
19	074039901	ボルト	M10*25	2	400	(N)
20	074040001	サイドプレート		1	1,800	
21	074040101	ボルト	M6*16	2	200	(N)
22	074040201	旋回ワイヤーブラケット		1	500	

Copyright(c) KOSHIN Ltd. All Rights Reserved.

□単価記入なき部品の販売は行っておりません。
□単価は予告なく変更することがあります。
□表示価格に消費税は含まれておりません。
□送料は別途料金がかかります。

No.	品番	品名	規格・材質	構成数	定価	備考
23	074107701	旋回ﾜｲﾔｰR		1	8,000	
24	074107801	旋回ﾜｲﾔｰL		1	8,000	(N)
25	074040301	カラー		1	800	
26	074040401	ベアリング	51105	1	800	
27	074040501	ボルト	M6*16	18	200	(N)
28	074803901	ESB-1170 ﾄﾗﾝｽﾐｯｼｮﾝｸﾐ		1	55,000	
29	074040601	アンダープレート		1	2,500	
30	074040701	ボルト	M8*16	4	200	(N)
31	074040801	スナップピン		1	200	(N)
32	074040901	ピン		1	400	(N)
33	074041001	カラー		1	300	
34	074041101	ベアリング	6205	1	900	
35	074041201	ベアリングハウジング		1	400	
36	074038401	角根丸頭ボルト	M8*16	2	200	(N)
37	074041301	カラー		1	400	
38	074034601	ESB-1170変速ワイヤー		1	1,600	
39	074041401	ナット	3/8-16	1	200	(N)
40	074041501	ロックナット	M6	2	200	(N)
41	074041601	六角ボルト	3/8-16*25.4	1	200	(N)
42	074039701	ボルト	M8*40	2	200	(N)
43	074041701	キー		1	200	(N)
44	074030402	KSB-1170 HST RT-310		1	159,500	

Copyright(c) KOSHIN Ltd. All Rights Reserved.

□単価記入なき部品の販売は行っておりません。
□単価は予告なく変更することがあります。
□表示価格に消費税は含まれておりません。
□送料は別途料金がかかります。

No.	品番	品名	規格・材質	構成数	定価	備考
45	074041801	ベルトストッパーB		1	700	(N)
46	074032801	ESB-1170 Vベルト(SA-28)		1	5,100	
47	074041901	ワッシャー		2	200	(N)
48	074042001	テンションブラケット		1	1,800	
49	074042101	カラー		2	200	(N)
50	074042201	テンションプレート（走行）		1	1,800	
51	074035001	ESB-1170テンションスプリング（走行）		1	200	(N)
52	074042401	テンションプレート（オーガ）		1	1,600	ﾘﾍﾞｯﾄ止め(ﾌﾞﾚｰｷﾊﾟｯﾄﾞ、ﾌﾗｯﾄﾘﾍﾞｯﾄ含む)
53	074042601	カラー		1	700	(N)
54	074034901	ESB-1170テンションスプリング（オーガ）		1	300	(N)
55	074042701	テンションプーリー（オーガ）		1	1,100	
56	074042801	ガスケット		1	300	(N)
57	074042901	ロックナット	M8	2	200	(N)
58	074034201	ESB-1170除雪クラッチワイヤー		1	2,100	
59	074043001	角根丸頭ボルト	M8*45	1	200	(N)
60	074034301	ESB-1170走行クラッチワイヤー		1	2,100	
61	074043101	ボルト	M8*30	1	200	(N)
62	074043201	テンションプーリー（走行）		1	1,100	
63	074043301	クラッチワイヤーブラケットR		1	3,400	
64	074043401	クラッチワイヤーブラケットL		1	3,400	
65	074035701	ESB-1170プーリー（オーガ）		1	8,200	
66	074043501	オイルシール		1	300	(N)

Copyright(c) KOSHIN Ltd. All Rights Reserved.

□単価記入なき部品の販売は行っておりません。
□単価は予告なく変更することがあります。
□表示価格に消費税は含まれておりません。
□送料は別途料金がかかります。

No.	品番	品名	規格・材質	構成数	定価	備考
67	074043601	ボルト	M6*25	1	200	(N)
68	074043701	カバー		1	500	
69	074043801	作業ブラケットベース		1	1,100	
70	074043901	ワイヤーフック		1	300	(N)
71	074044001	グロメット		1	200	(N)

Copyright(c) KOSHIN Ltd. All Rights Reserved.

□単価記入なき部品の販売は行っておりません。
□単価は予告なく変更することがあります。
□表示価格に消費税は含まれておりません。
□送料は別途料金がかかります。

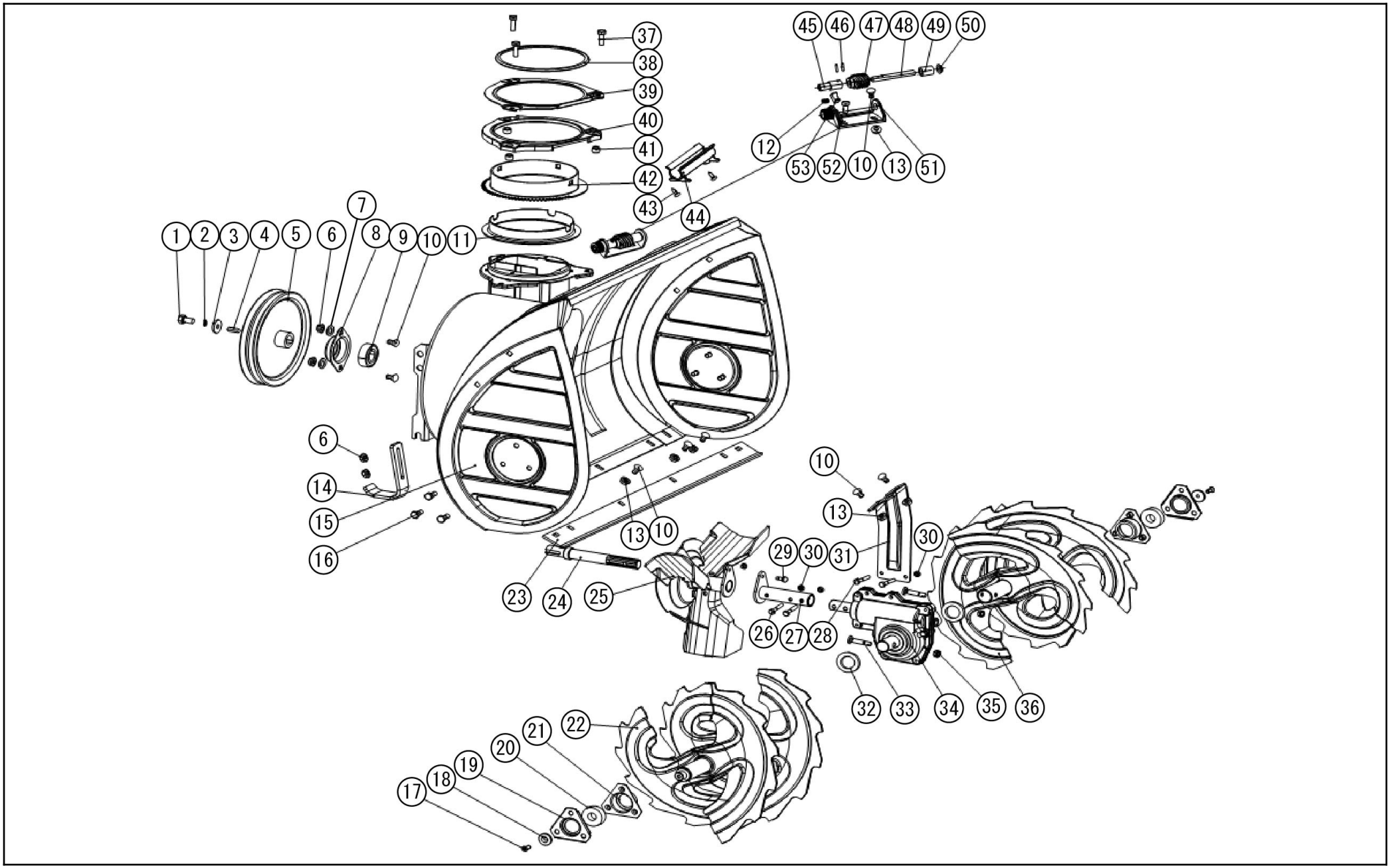

Copyright(c) KOSHIN Ltd. All Rights Reserved.

□単価記入なき部品の販売は行っておりません。
□単価は予告なく変更することがあります。
□表示価格に消費税は含まれておりません。
□送料は別途料金がかかります。

No.	品番	品名	規格・材質	構成数	定価	備考
1	074044101	ボルト	M8*25	1	200	(N)
2	074044201	スプリングワッシャー		1	200	(N)
3	074044301	ワッシャー		1	200	(N)
4	074044401	キー		1	200	(N)
5	074035901	ESB-1170ハウジングプーリー		1	7,100	
6	074044501	ロックナット	M8	6	200	(N)
7	074044601	ワッシャー		2	200	(N)
8	074044701	ベアリングケース		1	400	
9	074044801	ベアリング	6304	1	1,400	
10	074038401	角根丸頭ボルト	M8*16	11	200	(N)
11	074044901	シューターシート		1	200	
12	074047501	スプリング		1	200	(N)
13	074038501	ロックナット	M8	9	200	(N)
14	074024501	ESB-1170ソリ		2	2,900	
15	074045001	オーガハウジング		1	51,500	
16	074045101	タッピングボルト	M8*20	6	200	(N)
17	074045201	六角穴付き皿ボルト	M6*16	2	200	(N)
18	074045301	ワッシャ		2	200	(N)
19	074045401	ベアリングインナーケース		2	700	
20	074045501	ベアリング	6203	2	1,300	
21	074045601	ベアリングケース		2	1,000	
22	074035502	オーガＲ		1	25,000	

Copyright(c) KOSHIN Ltd. All Rights Reserved.

□単価記入なき部品の販売は行っておりません。
□単価は予告なく変更することがあります。
□表示価格に消費税は含まれておりません。
□送料は別途料金がかかります。

No.	品番	品名	規格・材質	構成数	定価	備考
23	074045701	スクレーパー		1	5,500	
24	074045801	ブロワシャフト		1	2,100	
25	074035401	ESB-1170ブロワ		1	12,600	
26	767741046	ﾌﾗﾝｼﾞ付六角ﾎﾞﾙﾄ	M6*35 1種強度8.8	2	200	(N)
27	074046001	接続パイプ		1	1,300	
28	074046101	ボルト	M6*25	2	200	(N)
29	0208602	PA-421 ESB-1170 ﾌﾞﾛｱ用ｼｬｰﾎﾞﾙﾄ		1	700	PA-421(4971770-201026)
30	074033701	シャーボルトナット（ブロワ）		5	200	(N)
31	074057001	ｵｰｶﾞｷﾞﾔｹｰｽﾌﾞﾗｹｯﾄ		1	1,300	
32	074046201	パッキン		2	200	(N)
33	0208601	PA-420 ESB-1170 ｵｰｶﾞ用ｼｬｰﾎﾞﾙﾄ		2	1,600	PA-420(4971770-201019)
34	074803801	ESB-1170 ｵｰｶﾞｷﾞﾔｹｰｽｸﾐ		1	44,900	
35	074033401	シャーボルトナット（オーガ）		2	0	単品供給不可(NO.33ｼｬｰﾎﾞﾙﾄと6個ずつのｾｯﾄで供給)
36	074035602	オーガL		1	25,000	
37	074057101	ボルト	M8*25	3	200	(N)
38	074057201	Ｏリング		1	2,900	(N)
39	074046301	ギアカバー		1	500	
40	074046401	ギアインナーカバー		1	200	
41	074046501	カラー		3	400	(N)
42	074036301	ESB-1170 ｼｭｰﾀｰｷﾞｱ		1	4,900	
43	074046601	雪かき棒ホルダー		1	300	
44	074046701	十字穴付きタッピングネジ	4.2*9	2	200	(N)

Copyright(c) KOSHIN Ltd. All Rights Reserved.

□単価記入なき部品の販売は行っておりません。
□単価は予告なく変更することがあります。
□表示価格に消費税は含まれておりません。
□送料は別途料金がかかります。

No.	品番	品名	規格・材質	構成数	定価	備考
45	074046801	接続パイプ		1	400	
46	074046901	ピン		2	200	(N)
47	074025101	ESB-1170 ｼｭｰﾀｰｳｫｰﾑ		1	2,300	
48	074047001	ESB-1170 ｼｭｰﾀｰｳｫｰﾑｼｬﾌﾄ		1	500	(N)
49	074047101	カラー		1	300	(N)
50	074047201	ワッシャー		1	800	(N)
51	074025201	ESB-1170 ｼｭｰﾀｰｳｫｰﾑﾌﾞﾗｹｯﾄ		1	1,800	
52	074047301	ボルト	M8*16	1	200	(N)
53	074047401	摩擦ブロック		1	900	

Copyright(c) KOSHIN Ltd. All Rights Reserved.

□単価記入なき部品の販売は行っておりません。
□単価は予告なく変更することがあります。
□表示価格に消費税は含まれておりません。
□送料は別途料金がかかります。

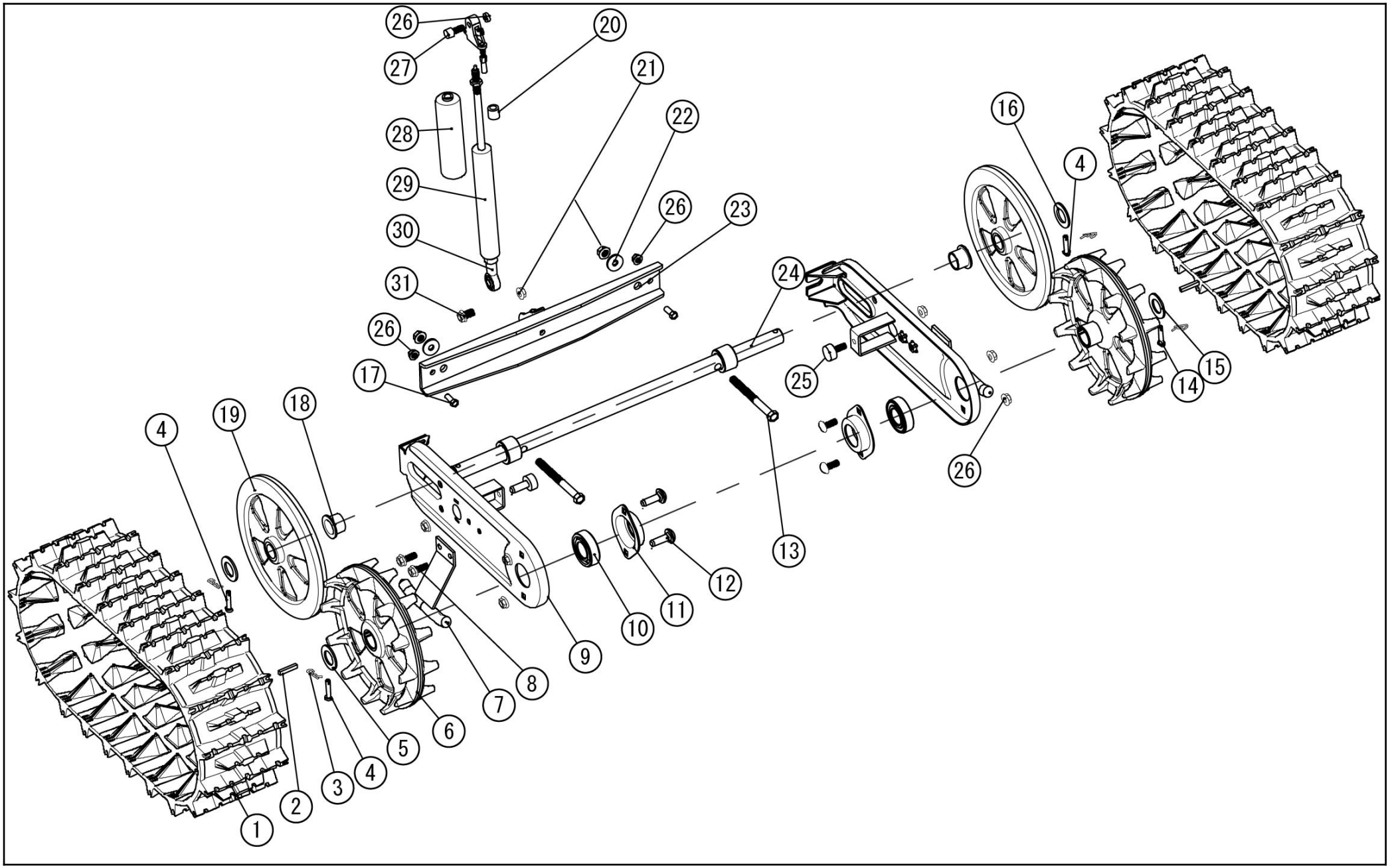

Copyright(c) KOSHIN Ltd. All Rights Reserved.

□単価記入なき部品の販売は行っておりません。
□単価は予告なく変更することがあります。
□表示価格に消費税は含まれておりません。
□送料は別途料金がかかります。

No.	品番	品名	規格・材質	構成数	定価	備考
1	074024101	ESB-1170クローラー	ゴム	2	40,800	
2	074047601	キー		2	200	(N)
3	074047701	割りピン		4	200	(N)
4	074047801	丸頭ピン		3	200	(N)
5	074047901	ワッシャ		1	200	(N)
6	074030202	スプロケット	PP	2	9,200	
7	074048001	クローラーガイド		2	3,100	
8	074048101	ﾎﾞﾙﾄ	M8*20	4	600	(N)
9	074027501	ESB-1170 ｸﾛｰﾗｰﾌﾚｰﾑ		2	15,300	
10	074048201	ベアリング	6205	2	900	
11	074044701	ベアリングケース		2	400	
12	074048301	角根丸頭ボルト	M8*16	4	200	(N)
13	074048401	ボルト	M10*105	2	1,300	
14	074048501	丸頭ピン		1	200	(N)
15	074048601	ワッシャ		1	200	(N)
16	074048701	ワッシャ		2	1,000	(N)
17	074048801	ボルト	M8*20	2	200	(N)
18	074048901	カラー		2	1,000	(N)
19	074030302	アイドラー	PP	2	10,400	
20	074049001	カラー		1	200	
21	074049101	ロックナット	M10	3	200	(N)
22	074049201	ワッシャ		2	200	(N)

Copyright(c) KOSHIN Ltd. All Rights Reserved.

□単価記入なき部品の販売は行っておりません。
□単価は予告なく変更することがあります。
□表示価格に消費税は含まれておりません。
□送料は別途料金がかかります。

No.	品番	品名	規格・材質	構成数	定価	備考
23	074027801	ESB-1170 ﾘｱﾌﾚｰﾑ		1	6,400	
24	074049301	リアシャフト		1	5,300	
25	074049401	クッションゴム	M8*30	2	1,200	
26	074044501	ロックナット	M8	9	200	(N)
27	074049501	ボルト	M8*30	1	200	(N)
28	074049601	ｶﾞｽﾀﾞﾝﾊﾟｰｶﾊﾞｰ		1	300	
29	074034801	ESB-1170ガスダンパー		1	26,400	オーガボタン一体式
30	074049701	ジョイントベアリング		1	200	(N)
31	074049801	ボルト	M10*30	1	200	(N)

Copyright(c) KOSHIN Ltd. All Rights Reserved.

PITT Qube

ESB-1170-AAA-0

□単価記入なき部品の販売は行っておりません。

□単価は予告なく変更することがあります。

□表示価格に消費税は含まれておりません。

□送料は別途料金がかかります。

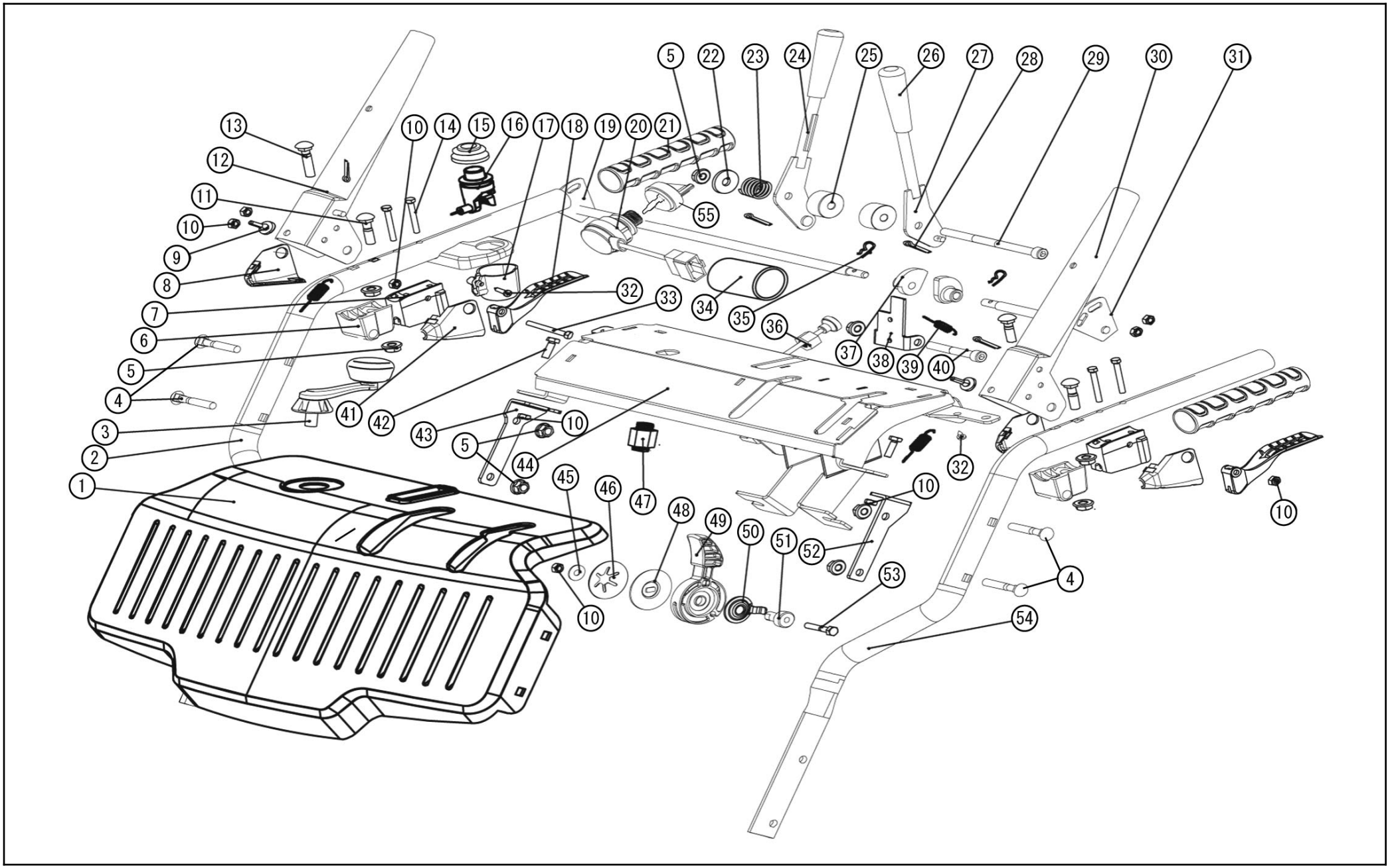

Copyright(c) KOSHIN Ltd. All Rights Reserved.

□単価記入なき部品の販売は行っておりません。
□単価は予告なく変更することがあります。
□表示価格に消費税は含まれておりません。
□送料は別途料金がかかります。

No.	品番	品名	規格・材質	構成数	定価	備考
1	074029002	コントロールパネル	PP	1	6,600	
2	074053401	ハンドルパイプR		1	5,200	
3	074804001	ESB-1170 回転ハンドルクミ		1	1,400	
4	074053501	角根丸頭ボルト	M8*40	4	200	(N)
5	074042901	ロックナット	M8	10	200	(N)
6	074053601	ハンドルベース		2	400	
7	074053701	旋回レバーベース		2	2,100	
8	074053801	旋回レバーカバーR		2	200	
9	074053901	ゴムクッション		2	200	(N)
10	074054001	ロックナット	M6	9	200	(N)
11	074054101	角根丸頭ボルト	M8*35	2	200	(N)
12	074054201	除雪クラッチレバー		1	1,600	
13	074043001	角根丸頭ボルト	M8*45	2	200	(N)
14	074054301	六角穴付きボルト	M5*45	4	200	(N)
15	074062301	ESB-1170オーガボタンカバー		1	800	(N)
16	074069201	ガスダンパーボタン		1	800	
17	074054501	ダンパーワイヤーカバー		1	300	
18	074054601	旋回レバー		2	2,200	(N)
19	074054701	クラッチシャフトR		1	700	
20	074054801	セルスイッチ		1	4,900	
21	074029701	ESB-1170 ﾊﾝﾄﾞﾙｸﾞﾘｯﾌﾟ	TPR	2	300	
22	074044301	ワッシャー		1	200	(N)

Copyright(c) KOSHIN Ltd. All Rights Reserved.

□単価記入なき部品の販売は行っておりません。
□単価は予告なく変更することがあります。
□表示価格に消費税は含まれておりません。
□送料は別途料金がかかります。

No.	品番	品名	規格・材質	構成数	定価	備考
23	074035201	ESB-1170スプリング		1	200	(N)
24	074054901	シューターレバー		1	800	
25	074055001	カラー		2	300	
26	074029601	ESB-1170変速ﾚﾊﾞｰｸﾞﾘｯﾌﾟ	PVC	2	300	
27	074055101	変速レバー		1	800	
28	074047701	割りピン		4	200	(N)
29	074055201	六角穴付きボルト	M8*120	1	200	
30	074055301	走行クラッチレバー		1	1,100	
31	074055401	クラッチシャフトＬ		1	1,500	
32	074055501	十字穴付きﾀｯﾋﾟﾝｸﾞﾈｼﾞ	ST4.2*16	3	200	(N)
33	074055601	ハンドルボルト		2	200	(N)
34	074055701	配線カバー		1	500	
35	074055801	ピン		2	200	(N)
36	100250801	K420DSチョークワイヤー		1	3,300	
37	074028001	ESB-1170左ｶﾑ	焼結	2	400	
38	074055901	ストッパー		1	800	
39	074035301	ESB-1170ストッパースプリング		1	200	(N)
40	074056001	六角穴付きボルト	M8*60	1	200	(N)
41	074056101	旋回レバーカバーＬ		2	200	
42	074056201	ボルト	M6*12	2	200	(N)
43	074056301	ワイヤーブラケットＲ		1	1,000	
44	074028601	ESB-1170 ｲﾝﾅｰﾊﾟﾈﾙ	(KCA28-04-20)	1	5,300	

Copyright(c) KOSHIN Ltd. All Rights Reserved.

□単価記入なき部品の販売は行っておりません。
□単価は予告なく変更することがあります。
□表示価格に消費税は含まれておりません。
□送料は別途料金がかかります。

No.	品番	品名	規格・材質	構成数	定価	備考
45	074056401	ワッシャ6		1	200	(N)
46	074028401	ESB-1170スプリングシート	(KCA28-04-21)	1	200	(N)
47	074056501	回転ハンドルベース		1	900	
48	074028301	ESB-1170摩擦プレート		1	800	(N)
49	074028201	ESB-1170 ｽﾛｯﾄﾙﾚﾊﾞｰ	PE	1	300	
50	074028101	ESB-1170 ﾎﾟｼﾞｼｮﾆﾝｸﾞﾌﾟﾚｰﾄ		1	300	
51	074056601	スロットルシャフト		1	400	
52	074056701	ワイヤーブラケットL		1	1,000	
53	074056801	ボルト	M6*35	1	200	(N)
54	074056901	ハンドルパイプL		1	4,800	
55	074036702	セルスイッチキー		1	700	

Copyright(c) KOSHIN Ltd. All Rights Reserved.

□単価記入なき部品の販売は行っておりません。
□表示価格に消費税は含まれておりません。
□単価は予告なく変更することがあります。
□送料は別途料金がかかります。

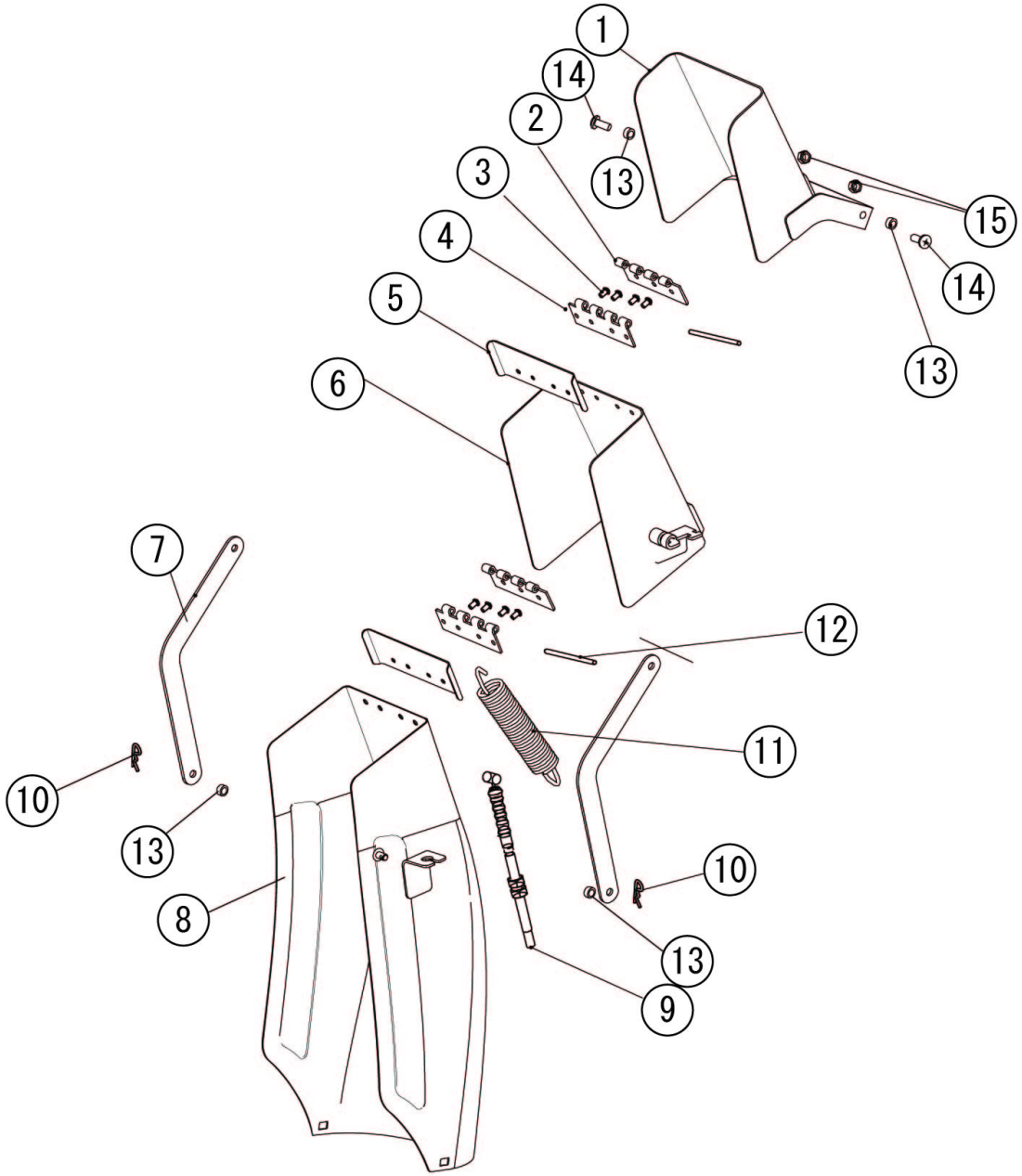

Copyright(c) KOSHIN Ltd. All Rights Reserved.

□単価記入なき部品の販売は行っておりません。
□単価は予告なく変更することがあります。
□表示価格に消費税は含まれておりません。
□送料は別途料金がかかります。

No.	品番	品名	規格・材質	構成数	定価	備考
1	00	供給不可		1	0	全体部のシュータークミで供給
2	00	供給不可		2	0	全体部のシュータークミで供給
3	00	供給不可		14	0	全体部のシュータークミで供給
4	00	供給不可		2	0	全体部のシュータークミで供給
5	00	供給不可		2	0	全体部のシュータークミで供給
6	00	供給不可		1	0	全体部のシュータークミで供給
7	074029301	ESB-1170 ｼｭｰﾀｰﾘﾝｸ		2	1,000	
8	00	供給不可		1	0	全体部のシュータークミで供給
9	074107902	シューターワイヤー		1	2,000	
10	074047701	割りピン		2	200	(N)
11	074035101	ESB-1170シュータースプリング		1	700	
12	00	供給不可		2	0	全体部のシュータークミで供給
13	074053201	カラー		4	300	(N)
14	074053301	六角穴付きボルト	M6*20	2	200	(N)
15	074057601	ナット	M6	2	200	(N)

Copyright(c) KOSHIN Ltd. All Rights Reserved.

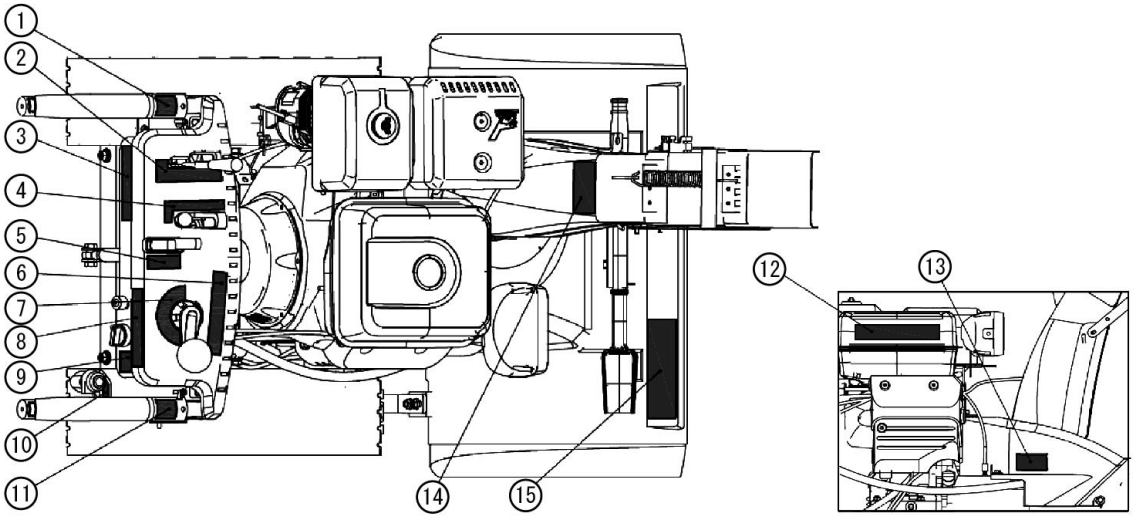

①		④	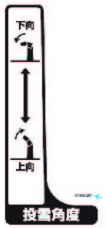	⑦		⑩		⑬	
②		⑤		⑧		⑪		⑭	
③		⑥		⑨	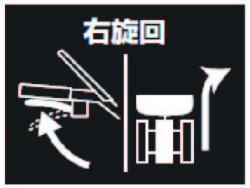	⑫		⑮	

Copyright(c) KOSHIN Ltd. All Rights Reserved.

□単価記入なき部品の販売は行っておりません。
□単価は予告なく変更することがあります。
□表示価格に消費税は含まれておりません。
□送料は別途料金がかかります。

No.	品番	品名	規格・材質	構成数	定価	備考
1	074031401	走行クラッチラベル		1	200	(N)
2	074030601	変速ラベル	PET白	1	300	(N)
3	074031501	左旋回ラベル		1	300	(N)
4	074030801	投雪角度ラベル		1	300	(N)
5	074030701	スロットルラベル		1	200	(N)
6	074031001	ロゴラベル		1	300	(N)
7	074030901	投雪方向ラベル		1	300	(N)
8	074031101	ESB ﾁｮｰｸ･ｽｲｯﾁﾗﾍﾞﾙ		1	200	(N)
9	074031601	ESB右旋回ラベル		1	200	(N)
10	074031201	オーガボタンラベル		1	200	(N)
11	074031301	除雪クラッチラベル		1	200	(N)
12	074033101	型式ラベル		1	300	
13	074032201	Vﾍﾞﾙﾄﾗﾍﾞﾙ		1	200	(N)
14	074032001	ブロワラベル		1	200	(N)
15	074032101	オーガラベル		1	300	(N)

Copyright(c) KOSHIN Ltd. All Rights Reserved.